malcom

SPS-2000

ソルダソフナー
鉛フリーはんだ対応ペースト混練機

SOLDER SOFTENER

マルコムの新型混練機〈SPS-2000〉はソルダペーストを最適な状態へ混練りするために温度モニター機能を搭載し、高速かつ安全な混練りを実現します。

株式会社 マルコム

特長

鉛フリーはんだを混練するには温度と粘度の関係は重要なファクターです。
マルコムの〈ＳＰＳ－２０００〉は設定した温度に管理することができます。混練を自動的に停止させる機能を実現することで冷蔵庫から出したてのペーストもボタンを押すだけで最適な状態に混練りが出来る機器です。

- 公転約１０００rpmの高速回転で短時間に混練可能です。
- 温度モニター機能により、ボタンを押すだけで最適な状態に仕上げることが可能です。
- オートバランサー機能により、ペーストの重量に応じたバランスを自動的に行います。
- 電子材料に応じて、ＰＣで最適な回転プロファイルを自由に作成できます（オプション機能）。
- はんだメーカー様の厳密なテストで混練の高い評価を頂いております。

※技術資料（千住金属工業株式会社様ご協力）を用意しておりますので弊社営業部までご請求下さい。

SPS-2000仕様

方式	1容器混練：自転・公転遠心方式
回転数	公転：最大1000rpm 自転：公転速度の1/3
動作設定	回転設定・タイマー設定・温度設定・プロファイルメモリ設定（オプション）
ウェイト調整	オートバランサー機能（500g容器にて250g～550g対応 容器重量含む）
メモリ機能	設定をメモリ可能（最大8件）
ペースト容器	200～500g容器（各社容器に専用アダプタにて対応）
安全機能	動作中ドアロック 異常振動時停止
外形寸法	370（W）×410（D）×402（H）〈mm〉
電源	AC100V（±10V）50Hz／60Hz
定格電力	180W
質量	約25kg

外形寸法図

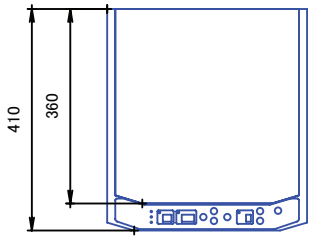

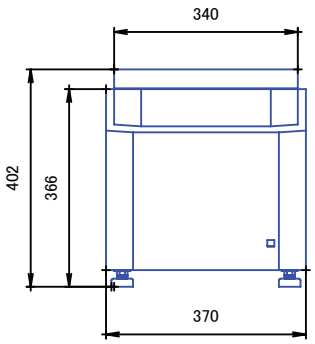

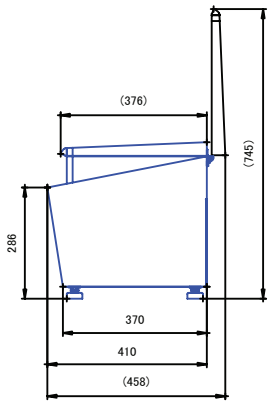

※ご使用の際は、取扱説明書をよくお読みのうえ正しくお使いください。
※掲載の仕様は、改良のため予告なしに変更することがありますのであらかじめご了承ください。

スパイラル粘度計
自動制御機器、理化学機器、電子医科機器

株式会社マルコム

本　社：〒151-0071 東京都渋谷区本町4-15-10
TEL 03(3320)5611 FAX 03(3320)5615
ＵＲＬ：http://www.malcom.co.jp E-mail:sales@malcom.co.jp
湘南ﾃｸﾄ：〒257-0015 神奈川県秦野市平沢181-1
TEL 0463(85)3411 FAX 0463(85)3255

代 理 店

NO.2008041